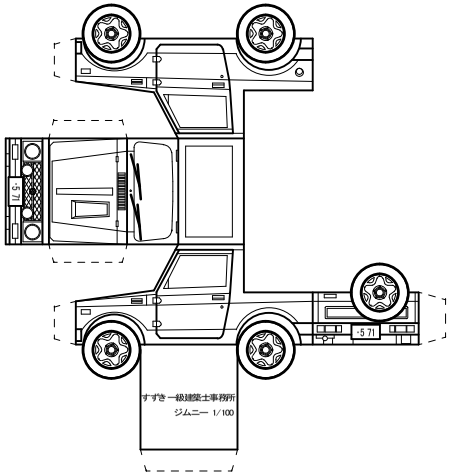
すずき一級建築士事務所
ジムニー 1/100

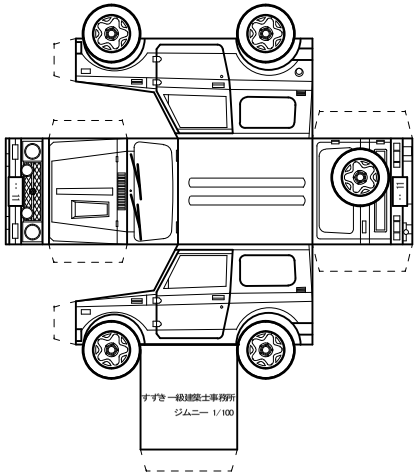
すずき一級建築士事務所
ジムニー 1/100

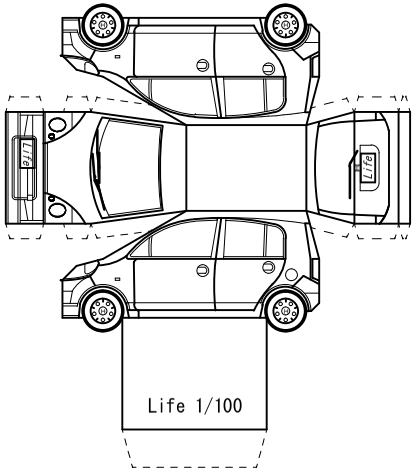
Life 1/100

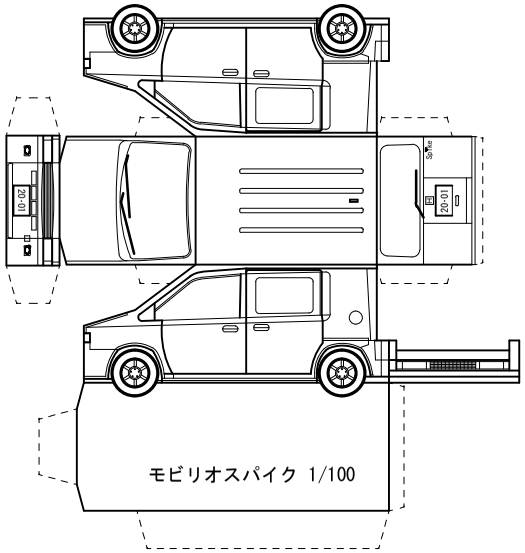
モビリオスパイク 1/100

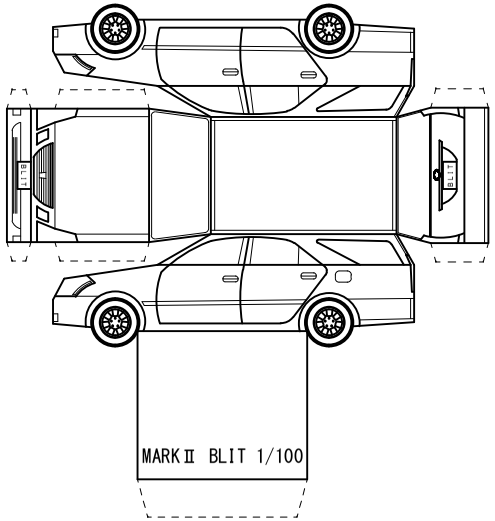
MARKⅡ BLIT 1/100